Związek Międzygminny Wodociągów i Kanalizacji Wiejskich
ZUW Sp. z o.o. Wschowa

Zakład Usług Wodnych we Wschowie Sp. z o.o.
67- 400 Wschowa ul. Nowopolna 5
NIP 925 19 22 428 REGON 080395387
Tel. 65 540 13 05, 04 Fax. 65 540 47 13
www.zuw.wschowa.com.pl
KRS: 0000344800 Kapitał Zakładowy:1.725.997,56Zł
Santander BP oddz. Wschowa 74 1090 1290 0000 0000 2900 8254

Nr rej. 070/OT2/WP/W/24
L. Dz. 74/43/OT2

Wschowa, dnia 23.02.2024 r.

URZĄD GMINY
27. 02. 2024
dnia
L. dz. RKP 2547

Gmina Święciechowa
Ul. Ułańska 4
64-115 Święciechowa

WARUNKI PRZYŁĄCZENIA NR 070/OT2/WP/W/24

Dotyczy: **Określenie warunków przyłączenia do sieci wodociągowej istniejącego budynku w miejscowości Święciechowa, ul. Dojazdowa, gm. Święciechowa (64-115), na działce o nr ewid. 1428 i 1346/2, wodociąg Święciechowa.**

W odpowiedzi na wniosek z dnia 06.02.2024 r. (data wpływu 12.02.2024 r.) w sprawie jw. oraz mając na uwadze załączony do wniosku plan zabudowy informujemy, że zaopatrzenie w wodę na cele podlewania zieleni przy budynku jw. na działce nr 1346/2 należy przewidzieć z sieci wodociągowej PCV DN/OD 110 mm zlokalizowanej w działce nr ewid. **1428 w miejscowości Święciechowa** poprzez budowę przyłącza wodociągowego do studni wodomierzowej zlokalizowanej do 3m w granicach działki nr 1346/2 w miejscowości Święciechowa. Przyłącze należy realizować zgodnie z warunkami przedstawionymi poniżej.

I. TECHNICZNE WARUNKI PRZYŁĄCZENIA

A. Przyłączenie do sieci wodociągowej:

1. **Miejsce włączenia wody** – istniejąca sieć wodociągowa PCV DN/OD 110 mm w działce nr ewid. 1428 miejscowości Święciechowa.
2. **Sposób włączenia** – przez obejmę lub nawiertkę do rur PCV DN/OD 110 mm z zasuwą miękkouszczelnioną wraz z obudową teleskopową zakończoną skrzynką uliczną. Skrzynkę zabezpieczyć poprzez montaż elementu prefabrykowanego betonowego.
3. **Przyłącze wykonać** z rur PE-HD100 SDR17 PN10 o średnicy 50 mm łączonych złączkami skręcanymi lub zgrzewane elektrooporowo.

Związek Międzygminny Wodociągów i Kanalizacji Wiejskich
ZUW Sp. z o.o. Wschowa

Zakład Usług Wodnych we Wschowie Sp. z o.o.
67- 400 Wschowa ul. Nowopolna 5
NIP 925 19 22 428 REGON 080395387
Tel. 65 540 13 05, 04 Fax. 65 540 47 13
www.zuw.wschowa.com.pl
KRS: 0000344800 Kapitał Zakładowy:1.725.997,56Zł
Santander BP oddz. Wschowa 74 1090 1290 0000 0000 2900 8254

II. PARAMETRY TECHNICZNE ZWIĄZANE Z BUDOWĄ PRZYŁĄCZA WODOCIĄGOWEGO

A. Przyłącze wodociągowe należy wykonać (według planu zabudowy załączonego do warunkami przyłączenia oraz danych we wniosku):

1. O średnicy 50 mm z:
   a) PE-HD100 SDR17 PN10; – w przypadku wykonywania przyłącza w wykopie otwartym;
   b) PE 100-RC PN10 o średnicy 50 mm lub w rurze ochronnej – w przypadku wykonywania przyłącza za pomocą przewiertu lub przecisku.
2. Przyłącze należy planować prostopadle do sieci wodociągowej i na całej długości winno być z jednego rodzaju materiału;
3. Zestaw wodomierzowy należy lokalizować w pomieszczeniu gospodarczym lub kotłowni na poziomie piwnic budynku lub na parterze (pomieszczenie o temp. +5°C w ciągu całego roku) w miejscu wydzielonym zapewniającym łatwość dostępu eksploatacyjnego, przy czym powinien zaczynać się nie dalej niż w odległości 1,0 m od ściany zewnętrznej budynku (frontowej lub bocznej) oraz minimalnej wysokości 0,4 m licząc od docelowej posadzki do osi zestawu wodomierzowego.
4. W przypadku braku możliwości lokalizacji zestawu wodomierzowego w pomieszczeniach opisanych w pkt. 3, pomieszczenie należy zabezpieczyć przed zalaniem i zamarzaniem spełniając pozostałe warunki opisane w pkt. 3.
5. Przejście przyłącza wodociągowego przez ścianę zewnętrzną, posadzkę lub pod ławą fundamentową prowadzić w rurze ochronnej.
6. **W przypadku budowy przyłącza ze studnią wodomierzową stosować studnie szczelne min. D600 z wyciąganą wężownicą lub minimum D1000 z tworzywa sztucznego lub betonowa z atestem higienicznym spełniające wymagania określone w przepisach BHP – włazy do studni dostosować do rodzaju terenu, na którym będą zamontowane (drogi/utwardzenie – teren przejezdny, zieleń – teren nieprzejezdny). Studnie zabezpieczyć przed napływem wód opadowych i gruntowych oraz przemarzaniem.**
7. Wodomierz typu JS o średnicy DN 25 mm montowany będzie przez Zakład Usług Wodnych we Wschowie Sp. z o.o.

Związek Międzygminny Wodociągów i Kanalizacji Wiejskich
ZUW Sp. z o.o. Wschowa

Zakład Usług Wodnych we Wschowie Sp. z o.o.
67- 400 Wschowa ul. Nowopolna 5
NIP 925 19 22 428 REGON 080395387
Tel. 65 540 13 05, 04 Fax. 65 540 47 13
www.zuw.wschowa.com.pl
KRS: 0000344800 Kapitał Zakładowy:1.725.997,56Zł
Santander BP oddz. Wschowa 74 1090 1290 0000 0000 2900 8254

8. Zestaw wodomierzowy, składający się z dwóch zaworów grzybkowych odcinających $1^1/_4$" i zaworu antyskażeniowego typu EA $1^1/_4$" zabudować na konsoli wodomierzowej 1" zgodnie z zamieszczonym poniżej schematem:

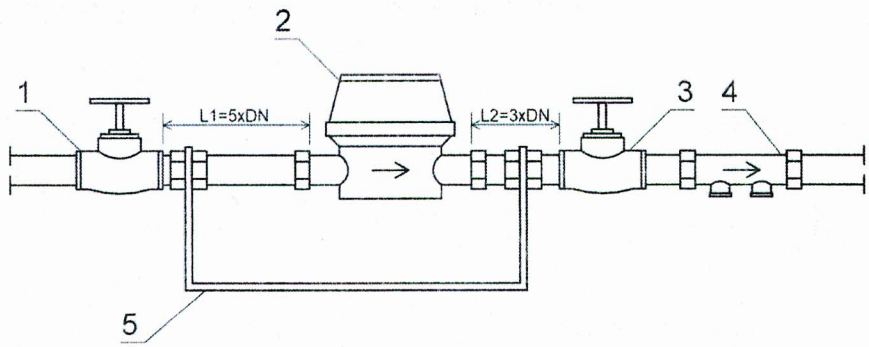

Objaśnienia:

L1 – odcinek prosty przed wodomierzem równy długości 5 średnic wodomierza (5d)
L2 – odcinek prosty za wodomierzem równy długości 3 średnic wodomierza (3d)
1 – zawór przed wodomierzem
2 – wodomierz
3 – zawór za wodomierzem
4 – zawór antyskażeniowy typu EA
5 – konsola wodomierzowa

9. Zawór antyskażeniowy umieścić bezpośrednio za drugim zaworem odcinającym licząc od strony przyłącza;
10. Całość przyłącza ułożyć na podsypce piaskowej 15 cm, a po ułożeniu obsypać piaskiem 30 cm ponad wierzch rury.
11. Na warstwie obsypki należy ułożyć taśmę ostrzegawczą koloru niebieskiego z wkładką metalową.
12. Przykrycie przewodu wodociągowego – strefa przemarzania gruntu + 0,40m, w przeciwnym wypadku nad przewodem wodociągowym należy ułożyć warstwę izolacyjną, np. z keramzytu.
13. Zagęszczenie gruntu (podsypki, obsypki i zasypki) zgodnie z wymogami producenta rur oraz zarządcy drogi.

Związek Międzygminny Wodociągów i Kanalizacji Wiejskich
ZUW Sp. z o.o. Wschowa

Zakład Usług Wodnych we Wschowie Sp. z o.o.
67- 400 Wschowa ul. Nowopolna 5
NIP 925 19 22 428 REGON 080395387
Tel. 65 540 13 05, 04 Fax. 65 540 47 13
www.zuw.wschowa.com.pl
KRS: 0000344800 Kapitał Zakładowy:1.725.997,56Zł
Santander BP oddz. Wschowa 74 1090 1290 0000 0000 2900 8254

III. INFORMACJE FORMALNO-PRAWNE

1. Warunki przyłączenia opracowano na podstawie obowiązującego prawa.
2. Inwestor odpowiada za powstałe ewentualne kolizje przyłącza/-y z istniejącym uzbrojeniem terenu.
3. O zamiarze przystąpienia do budowy przyłącza/y należy pisemnie zawiadomić Zakład Usług Wodnych we Wschowie Sp. z o.o. (druk na stronie www.zuw.wschowa.com.pl) z wyprzedzeniem **5 dni roboczych.**
4. Sporządzenie planu sytuacyjnego, o którym mowa w art. 29a ust. 1 ustawy z dnia 7 lipca 1994 r. - Prawo budowlane (Dz. U. z 2020 r. poz. 1333), uwzględniającego warunki przyłączenia do sieci wydane przez przedsiębiorstwo wodociągowo-kanalizacyjne upoważnia podmiot ubiegający się o przyłączenie do sieci lub inny podmiot działający z jego upoważnienia lub na jego zlecenie do wykonania przyłącza wodociągowego lub przyłącza kanalizacyjnego zgodnie z tym planem.
5. Art. 29a ust.1. Budowa przyłączy wymaga sporządzenia planu sytuacyjnego na kopii aktualnej mapy zasadniczej lub mapy jednostkowej przyjętej do państwowego zasobu geodezyjnego i kartograficznego
6. Wykonane przyłącze/-a zgłosić do odbioru w stanie odkrytym po uzgodnieniu terminu z Zakładem Usług Wodnych we Wschowie Sp. z o.o.
7. Przyłącze należy wybudować:
   - Zgodnie z warunkami przyłączenia wydanymi przez Zakład Usług Wodnych we Wschowie Sp. z o.o.
   - Zgodnie z obowiązującymi przepisami techniczno-budowlanymi i zasadami sztuki budowlanej.
   - W warunkach posiadania niezbędnych zgód i zezwoleń wynikających z przepisów prawa (w tym zgody wszystkich właścicieli działek, po których przebiegać będzie przyłącze/-a).
8. Zgodnie z Art. 15 ust. 2 Ustawy o zbiorowym zaopatrzeniu w wodę i zbiorowym odprowadzaniu ścieków właścicielem wykonanego przyłącza/y wod.-kan. jest osoba ubiegająca się o przyłączenie nieruchomości do sieci.
9. Przyłączenie do sieci nastąpi po spełnieniu niniejszych warunków przyłączenia.

Związek Międzygminny Wodociągów i Kanalizacji Wiejskich
ZUW Sp. z o.o. Wschowa

Zakład Usług Wodnych we Wschowie Sp. z o.o.
67- 400 Wschowa ul. Nowopolna 5
NIP 925 19 22 428 REGON 080395387
Tel. 65 540 13 05, 04 Fax. 65 540 47 13
www.zuw.wschowa.com.pl
KRS: 0000344800 Kapitał Zakładowy:1.725.997,56Zł
Santander BP oddz. Wschowa 74 1090 1290 0000 0000 2900 8254

10. Włączenie do sieci wodociągowej i/lub kanalizacyjnej nastąpi po odbiorze końcowym stwierdzającym sprawność techniczną wybudowanych przyłączy.
11. Niniejsze warunki przyłączenia są aktualne w odniesieniu do stanu prawnego nieruchomości istniejącego w chwili wydania warunków oraz istniejących w tej dacie technicznych możliwości przyłączenia i stanu technicznego uzbrojenia.
12. Niniejsze warunki są ważne 2 lata od daty ich wydania.
13. W przypadku zmiany zagospodarowania terenu przedmiotowej działki lub zmiany rodzaju zabudowy należy wystąpić do Zakładu Usług Wodnych we Wschowie Sp. z o.o. o wydanie nowych warunków technicznych.
14. Zgodnie z Art. 43 Prawo budowlane ust. 1 zaleca się wykonanie inwentaryzacji powykonawczej.
15. Wody opadowe należy zagospodarować na terenie własnej posesji w taki sposób, aby uniemożliwić spływ wód opadowych do sieci kanalizacji sanitarnej i sąsiadującej działki.
16. Warunki dostarczania wody i odprowadzanie ścieków z/do przyłączanej nieruchomości określi umowa na zaopatrzenie w wodę i odprowadzenie ścieków.
17. Przed wykonaniem przyłącza należy uzgodnić ich trasę oraz uzyskać zgodę na umieszczenie urządzeń w działce nr ewid. **1428 w miejscowości Święciechowa** od właściciela/-i gruntu.

Franciszek Bryjak
Prokurent

Załącznik:
1) Plan sytuacyjny,

Otrzymują:
1) Adresat
2) Aa